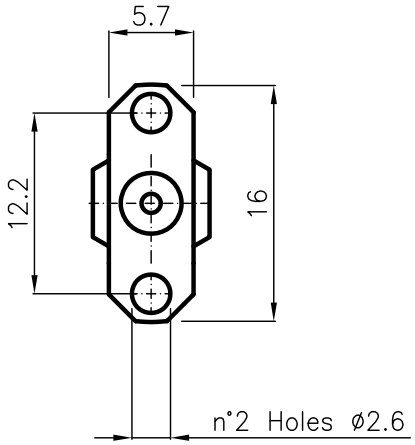

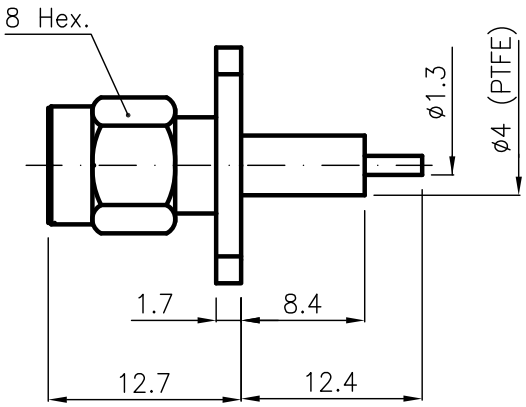

SPECIFICATIONS

Mating and dimensions	as per CECC 22110
Captivated contact rotation	> 3 N/cm
Screened	

ELECTRICAL

Frequency range	0 ÷ 5 GHz.
VSWR	≤ 1,04 (≥ 34 dB)

MATERIALS AND FINISH

P.N. SUFFIX	Body and locknut	Plug inner contact
001	Brass, Au	Brass Au
201	Stainless steel passivated	Brass Au
301	Stainless steel Au	Brass Au
501	Brass White Bronze	Brass Au

A TERMINI DI LEGGE E' VIETATA LA RIPRODUZIONE O LA NOTIFICAZIONE DI QUESTO DISEGNO A TERZI SENZA AUTORIZZAZIONE

DIST.

MOD. 101

REV.	N° MOD.	DATA
A	DM000372	29.01.01

DENOMINAZIONE
50 Ohm – SMA SERIES COAXIAL CONNECTOR
STRAIGHT PLUG WITH SOLDER TERMINAL

SCALA 2:1	CONTR. CUCCHI I.	DATA 29.06.95
FILE DSD09001C	APPROV. CUCCHI M.	DIS. ARONICA R.

CM S.r.l.

N° CODICE
DSD.09.XX1