FORATURA PANNELLO

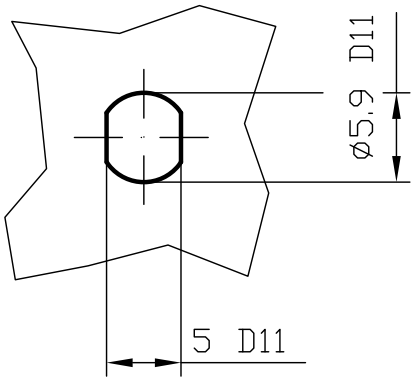

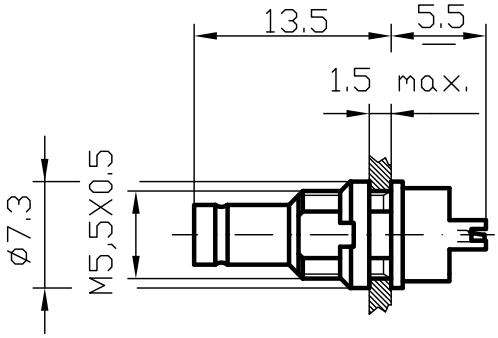

A TERMINI DI LEGGE E' VIETATA LA RIPRODUZIONE O LA NOTIFICAZIONE DI QUESTO DISEGNO A TERZI SENZA AUTORIZZAZIONE SCRITTA.

DIST.

MOD. 101C

REV.	N° MOD.	DATA

DENOMINAZIONE CONNETTORE SERIE 1.0/2.3-50 Ohm PRESA DIRITTA DA PANNELLO A SALD. CON TERMINALI DI MASSA			CM s.r.l. -ITALY-
SCALA 2:1	CONTR.	DATA 21.03.97	N° CODICE BPD.08.002
FILE BPD0802C	APPROV. A.Q.	DIS. T.E.	