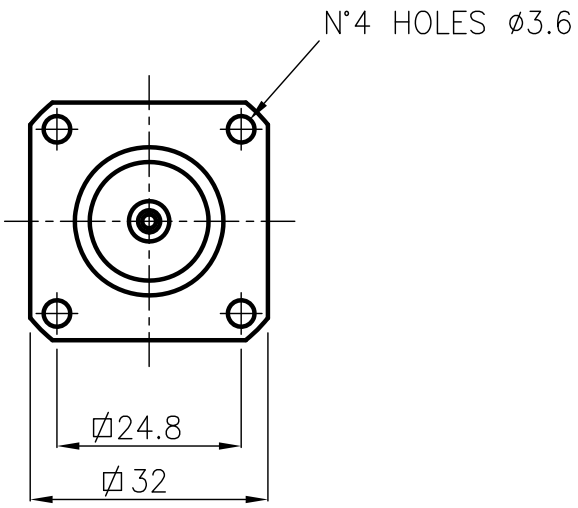

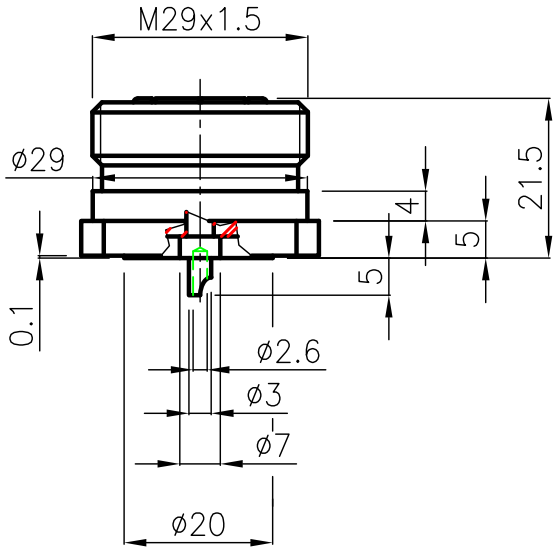

Mating and dimensions as per CECC 22190

MATERIALS AND FINISH

Body	Brass, ISO Cu Zn40 Pb2	White Bronze
Insulator	PTFE	
Spring center contact	Beryllium copper	Ag 8 µ min.
Spring outer contact	Brass, ISO Cu Zn40 Pb2	Ag 5 µ min.

A TERMINI DI LEGGE E' VIETATA LA RIPRODUZIONE O LA NOTIFICAZIONE DI QUESTO DISEGNO A TERZI SENZA AUTORIZZAZIONE

DIST.

MOD. 101

REV.	N° MOD.	DATA

DENOMINAZIONE

50 Ohm – 7/16 SERIES CONNECTOR
FIXED PANEL SOCKET FOR STRIPLINE

SCALA 1 : 1	CONTR.	DATA 02.10.97
FILE RPD0410C	APPROV. A.Q.	DIS.

CM S.r.l.

N° CODICE RPD.04.010