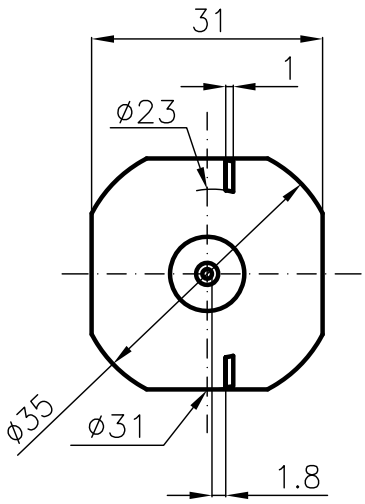

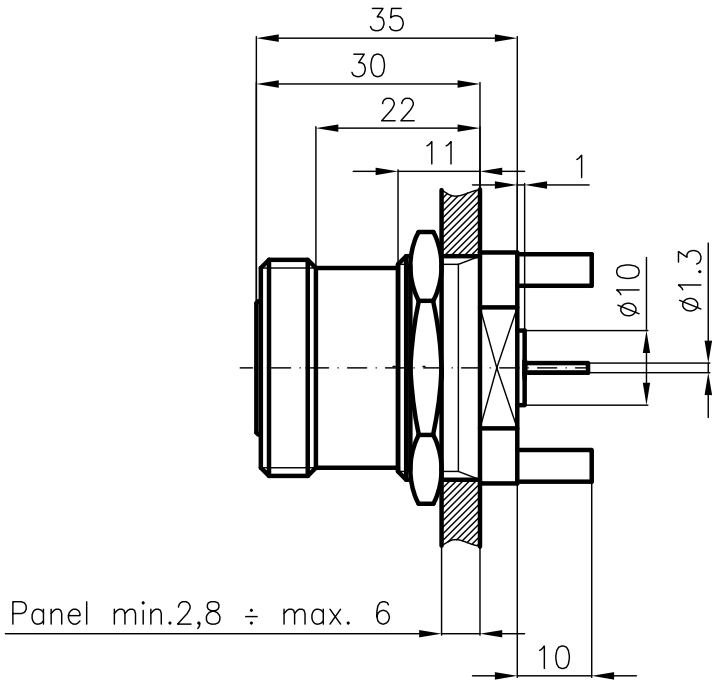

PANEL CUTOUT DIMENSIONS

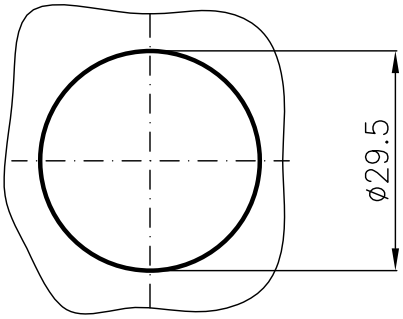

SPECIFICATIONS

Mating and dimensions — as per CECC 22190

MATERIALS

Body	Brass,CW 614 N UNI EN 12164	Ag 8µ min.
Insulator	PTFE	
Center contact	Beryllium copper	Ag 8µ min.
Outer metal parts	Brass,CW 614 N UNI EN 12164	Ni 5µ

A TERMINI DI LEGGE E' VIETATA LA RIPRODUZIONE O LA NOTIFICAZIONE DI QUESTO DISEGNO A TERZI SENZA AUTORIZZAZIONE

DIST.

MOD. 101

REV.	N° MOD.	DATA

DENOMINAZIONE
50 Ohm – 7/16 SERIES CONNECTOR
STRAIGHT SOCKET FOR P.C.B.

CM S.r.l.

SCALA 1:1	CONTR.	DATA 28.06.00	N° CODICE
FILE RPD0701C	APPROV. A.Q.	DIS.	RPD.07.001