DIST.

A TERMINI DI LEGGE E' VIETATA LA RIPRODUZIONE O LA NOTIFICAZIONE DI QUESTO DISEGNO A TERZI SENZA AUTORIZZAZIONE

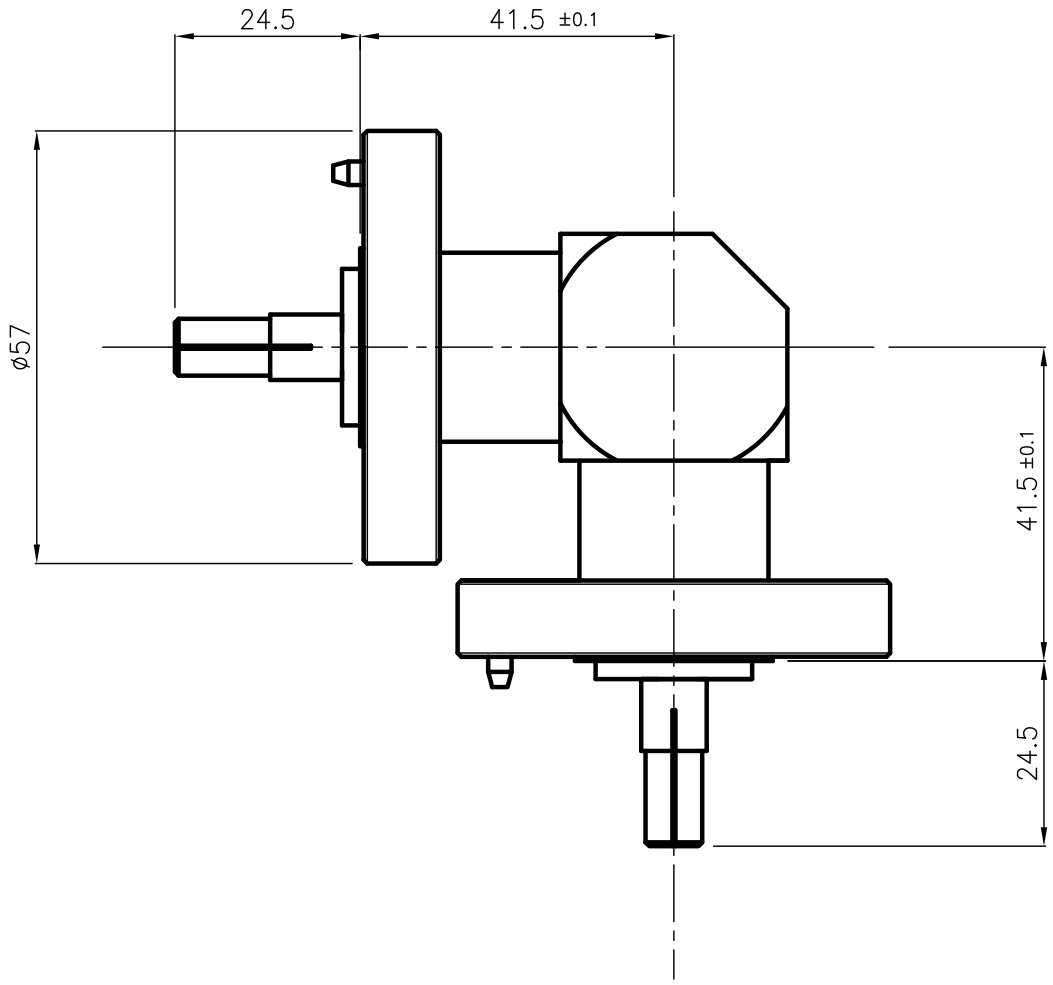

SPECIFICATIONS

Mating and dimensions	as per CECC 22150
Frequency range	0 ÷ 2.7 GHz
VSWR	≤ 1.08

MATERIALS AND FINISH

Body an center contact	Brass.	Ag
Insulator	PTFE	
Other metal parts	Brass.	Ni

REV.	N° MOD.	DATA
/	ISSUED	10.09.02

DENOMINAZIONE

50 Ohm RIGHT ANGLE ADAPTOR SERIES EIA7/8"– SPECIAL FLANGE

CM S.r.l.

SCALA 1:1	CONTR. CUCCHI I.	DATA 10.09.02
FILE STR0101C	APPROV. CUCCHI M.	DIS. ARONICA R.

N° CODICE

STR.01.001

MOD. 101