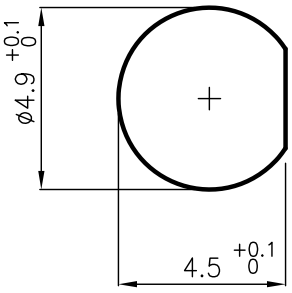

PANEL CUTOUT DIMENSIONS

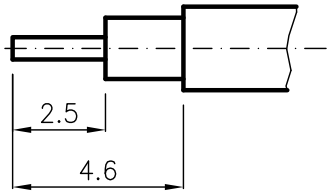

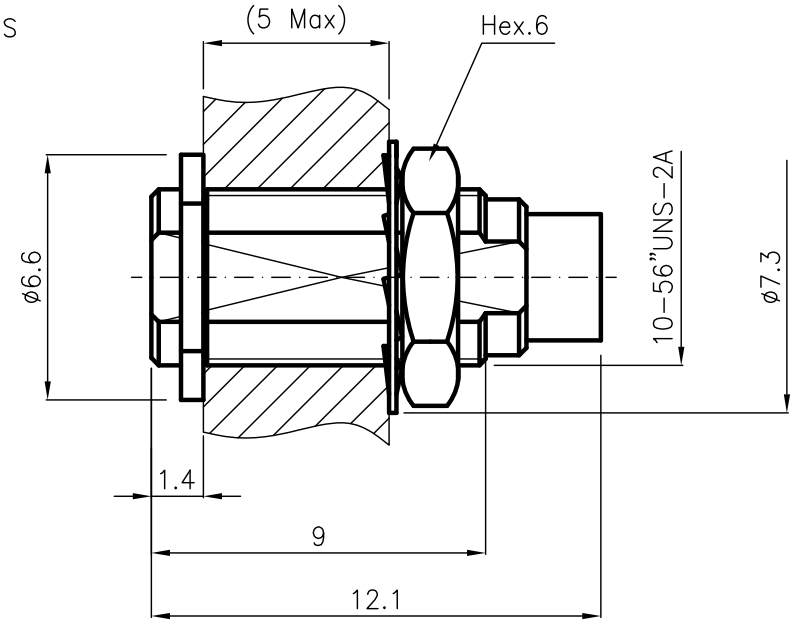

SPECIFICATIONS

Mating and dimensions as per CECC 22220

MATERIALS AND FINISH

Body	Brass	Au 0.5 µ
Center contact	Beryllium copper	Au 1.27 µ
Insulator	PTFE	
Other metal parts	Brass	Au 0.5 µ

A TERMINI DI LEGGE E' VIETATA LA RIPRODUZIONE O LA NOTIFICAZIONE DI QUESTO DISEGNO A TERZI SENZA AUTORIZZAZIONE

DIST.

REV.	N° MOD.	DATA
/	EMESSO	13.09.04

DENOMINAZIONE

MCX BULKHEAD SOCKET 50 Ohm
FOR CABLE 0.086"

SCALA 5:1	CONTR. CUCCHI I.	DATA 13.09.04
FILE MPD50001C	APPROV. CUCCHI M.	DIS. ARONICA R.

CM S.r.l.

N° CODICE MPD.50.001

MOD. 101