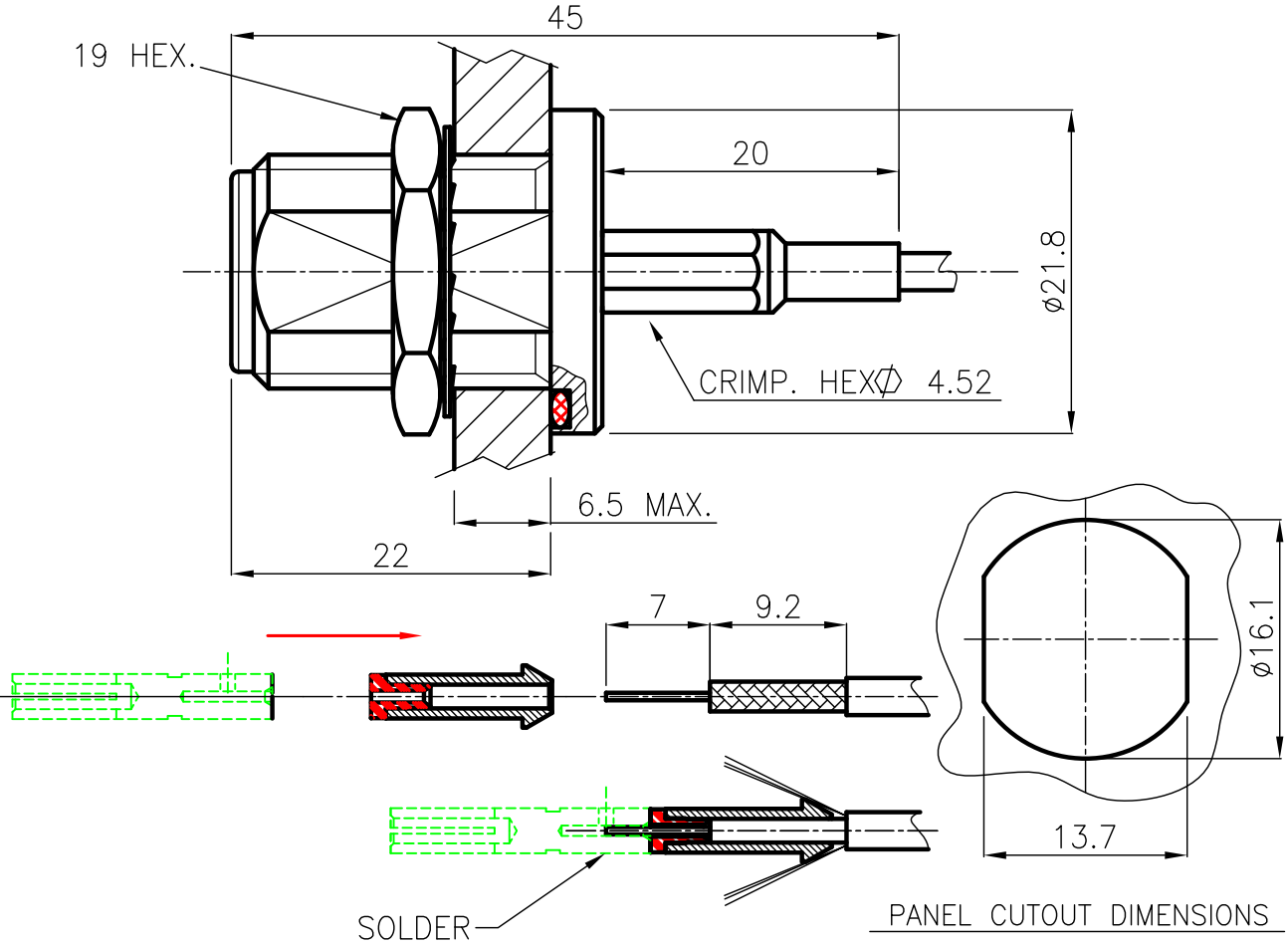

SPECIFICATIONS

Mating and dimensions as per CECC 22210

ELECTRICAL CHARACTERISTICS

RANGE FREQUENCY	RETURN LOSS
DC ÷ 1 GHz	32 dB
1 ÷ 2.5 GHz	30 dB
2.5 ÷ 4 GHz	24 dB

MATERIALS AND FINISH

Body	Brass	White Bronze
Center contact	Beryllium copper	Au
Insulator	PTFE	
Other metal parts	Brass	Ni
Gasket	Silicon rubber	

FOR CABLES : RG 316/U–RG 174/U–RG 188A/U

A TERMINI DI LEGGE E' VIETATA LA RIPRODUZIONE O LA NOTIFICAZIONE DI QUESTO DISEGNO A TERZI SENZA AUTORIZZAZIONE

DIST.

MOD. 101 PROTOTIPI

REV.	N° MOD.	DATA
/	ISSUED	03.11.05

DENOMINAZIONE
50 Ohm – N SERIES CONNECTOR BULKHEAD
STRAIGHT SOCKET SOLDER–CRIMP

SCALA 2 : 1	CONTR.	DATA 08.05.02
FILE NPD54903C	APPROV. A.Q.	DIS. Lorenzon I.

CM S.r.l.

N° CODICE
NPD.54.903