DIST.

A TERMINI DI LEGGE E' VIETATA LA RIPRODUZIONE O LA NOTIFICAZIONE DI QUESTO DISEGNO A TERZI SENZA AUTORIZZAZIONE

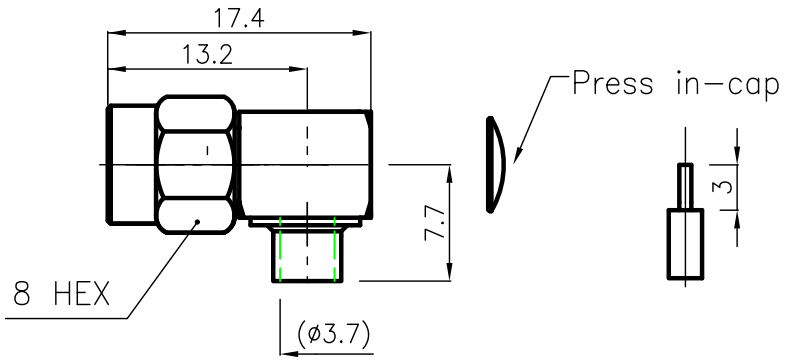

SPECIFICATIONS

Mating and dimensions as per CECC 22110

MATERIALS AND FINISH

P.N. SUFFIX	LOCKNUT AND COUPLING PARTS	PLUG INNER CONTACT	OTHER PARTS
001	Brass Au	Brass Au	Brass Au
201	Stainless steel Passivated	Brass Au	Brass White Bronze
301	Stainless steel Au	Brass Au	Brass Au
501	Brass White Bronze	Brass Au	Brass White Bronze

CAPTIVATED CONTACT

FOR CABLE: 0.141"

REV.	N° MOD.	DATA
/	EMESSO	20.07.05

DENOMINAZIONE

50 Ohm – SMA SERIES COAXIAL CONNECTOR
RIGHT-ANGLE PLUG SEMI-RIGID CABLE

CM S.r.l.

SCALA	CONTR.	DATA
2:1	CUCCHI I.	20.07.05
FILE DSG63XX1C	APPROV. CUCCHI M.	DIS. Lorenzon I.

N° CODICE

DSG.63.XX1

MOD. 101