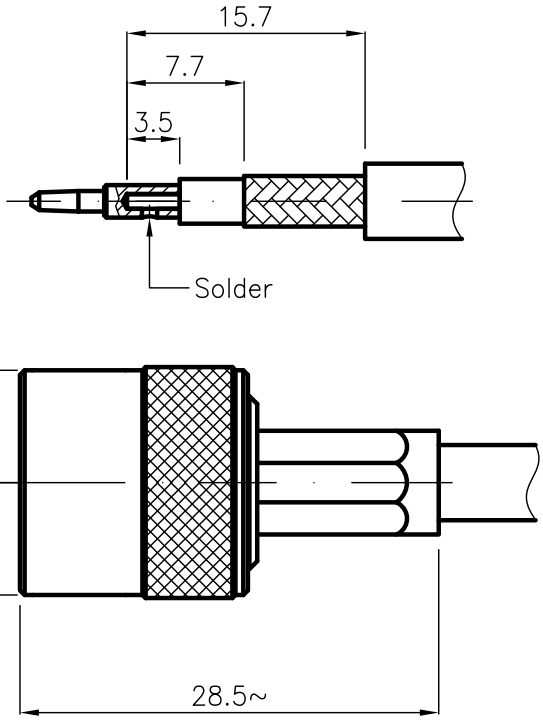

SPECIFICATIONS

Mating and dimensions as per CECC 22200

MATERIALS AND FINISH

Body	Brass	White Bronze
Locking nut	Brass	Ni
Center contact	Brass	Au
Insulator	PTFE	
Crimp ferrule	Soft copper	Ni
Gasket	Silicone Rubber	

Crimping hex. 5.41 mm

FOR CABLES : RG 58 C/U – LMR–195

A TERMINI DI LEGGE E' VIETATA LA RIPRODUZIONE O LA NOTIFICAZIONE DI QUESTO DISEGNO A TERZI SENZA AUTORIZZAZIONE

DIST.

REV.	N° MOD.	DATA
/	ISSUED	06.02.06

DENOMINAZIONE

50 Ohm – TNC SERIES CONNECTOR
STRAIGHT PLUG – SOLDER CRIMP

SCALA 2:1	CONTR. CUCCHI I.	DATA 06.02.06
FILE HSD52004C	APPROV. CUCCHI M.	DIS. ARONICA R.

CM S.r.l.

N° CODICE HSD.52.004

MOD. 101